FORSCHUNGS- und TRANSFERZENTRUM e. V.
an der Westsächsischen Hochschule Zwickau

Angular-Unit-Ringfertigung auf Weiler Drehzentrum

Interdisziplinäre Verflechtung

Werkstofftechnik / Werkstoffprüfung / Qualitätsmanagement / Physikalische Technik / Rechnerintegrierte Produktionsentwicklung

Schwerpunkte:

- ⇨ Technologieentwicklung für ein Drehzentrum
- ⇨ Werkzeugauslegung unter Beachtung vorhandener Werkzeuge
- ⇨ Werkzeug- und Schnittwertoptimierung im Labormaßstab
- ⇨ Überführung der Technologie in die Produktion

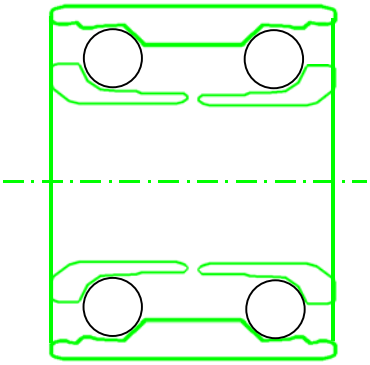

Doppelschulterwälzlager

Ergebnisse:

- ⇨ Drehtechnologie für Innen- und Außenring
  - Schnittwerte und -wege
  - Werkzeug-Schneidstoff und -Geometrie
- ⇨ minimale Taktzeit, hohe Standmengen
- ⇨ hohe Prozesssicherheit
- ⇨ Optimierung der Werkzeugbevorratung

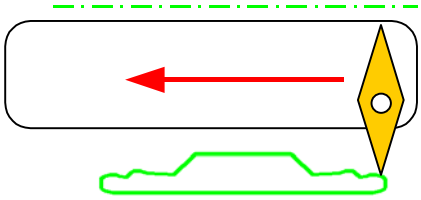

Bsp. Innenbearbeitung

Prof. Dr. sc. techn. M. Schneeweiß
Forschungs- und Transferzentrum e. V. an der Westsächsischen Hochschule Zwickau
Dr.-Friedrichs-Ring 2 A / Postfach 20 10 37 / 08012 Zwickau / www.fh-zwickau.de/ftz / email: ftz@fh-zwickau.de